แนวผนัง FINISHED WALL

แบบทาบเจาะ TEMPLATE **TP-CT012** For :

C-054 GRAND ATLANTIS Countertop Basin
C-0547 GRAND ATLANTIS Countertop Basin (Hygienic)

68mm.
SUGGESTED

เจาะช่องเคาน์เตอร์ตามแนวเส้นประ
Cut Countertop Along This Line

Center Line of Basin.

เส้นกึ่งกลางอ่างล้างหน้า

464mm.

599mm.

ระยะแนะนำการติดตั้ง SUGGESTED DIMENSION

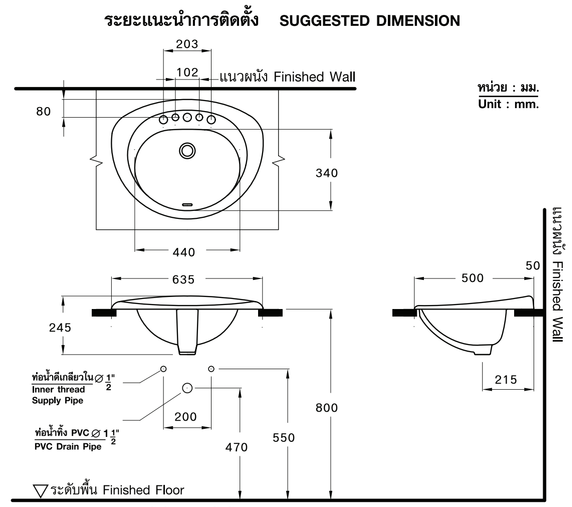

หน่วย : มม.
Unit : mm.

*แนะนำให้ใช้คู่กับท่อน้ำทิ้ง COTTO รุ่น CT680AX / CT683AX / CT685AX / CT685
*Suggest to use with COTTO bottle trap model CT680AX / CT683AX / CT685AX / CT685

การบำรุงรักษา

1. การทำความสะอาดในส่วนที่เป็นเซรามิค สามารถใช้ แปรงขัดห้องน้ำและน้ำยาล้างห้องน้ำทำความสะอาดได้
2. การทำความสะอาดในส่วนที่เป็นโครเมี่ยม ควรใช้ผ้าชุบน้ำมันจักรหรือยาขัดสีรถเช็ดเพื่อให้เงางามและไม่เกิดสนิม ไม่ควรใช้สารพวกคลอไรด์เช็ดเพราะจะทำให้เกิด ความเสียหายกับผิวโครเมี่ยม

MAINTENANCE

1. To clean the outside or inside of ceramic parts, use a bathroom cleaning brush with concentrated bathroom disinfectant.
2. To clean chrome parts, use soft cloth with machine oil or polisher to clean the chrome parts for shiny look and corrosion protection. Do not clean with chloride chemical.

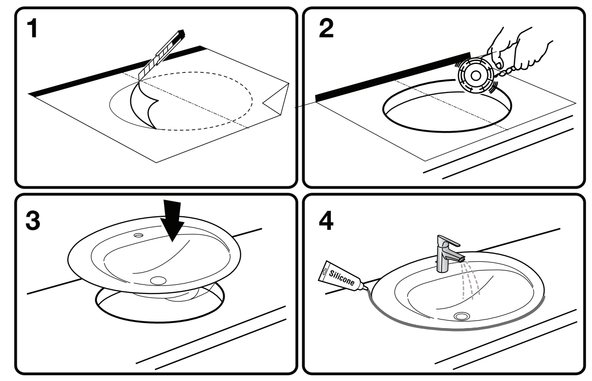

บริษัท สยามซานิทารีแวร์ อินดัสทรี จำกัด
สำนักงาน เลขที่ 36/11 ถนนวิภาวดีรังสิต แขวงสนามบิน เขตดอนเมือง กรุงเทพฯ 10210 โทร.0-2973-5040 โทรสาร.0-2973-3470-4
ศูนย์บริการลูกค้า คอลโต้ Call Center โทร.0-2521-7777 โทรสาร.0-2551-1414 **(อโศก)** โทร.0-2665-2600 **ภาคเหนือ จ.เชียงใหม่** โทร.0-5322-6726
ภาคใต้ จ.ภูเก็ต โทร.0-7626-1888 **ภาคตะวันออก พัทยา** โทร.0-3841-6222 **ภาคอีสาน จ.ขอนแก่น** 0-4322-0555

SIAM SANITARYWARE INDUSTRY CO.,LTD
OFFICE 36/11 VIBHAVADI RANGSIT ROAD, SANAM BIN, DON MUANG, BANGKOK, 10210, THAILAND. TEL.(662) 973-5040 FAX.(662) 973-3470-4
COTTO STUDIO Call Center TEL.(662) 521-7777 FAX.(662) 551-1414 **(ASOKE)** TEL.(662) 665-2600
NORTHERN CHIANG MAI TEL.(665) 322-6726 **SOUTHERN PHUKET** TEL. (667) 626-1888 **EASTERN PATTAYA** TEL.(663) 841-6222
NORTH-EASTERN KHONKAEN TEL.(664) 322-0555

ผลิตในประเทศไทย MADE IN THAILAND

รายละเอียดที่ระบุในเอกสารนี้ บริษัทฯ อาจเปลี่ยนแปลงได้ตามความเหมาะสมโดยมิต้องแจ้งให้ทราบล่วงหน้า
THE COMPANY RESERVES THE RIGHT TO CHANGE ANY OF THE DETAILS IN THIS BROCHURE WITHOUT PRIOR NOTICE

ISSUE 12 2009

มาตราส่วน 1:1
Scale 1:1

ระยะที่แนะนำ เป็นระยะที่วัดออกมาจากผนังที่ตกแต่งเสร็จแล้วเท่านั้น
The suggested dimension is the range from the finished wall.

COTTO