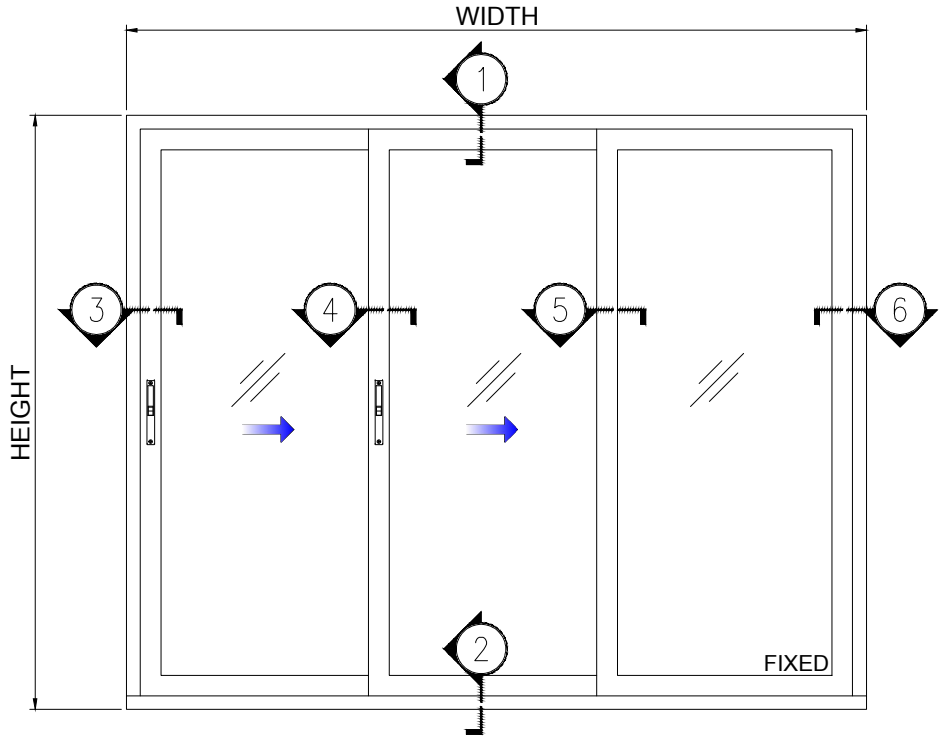

ELEVATION
SCALE : NTS.

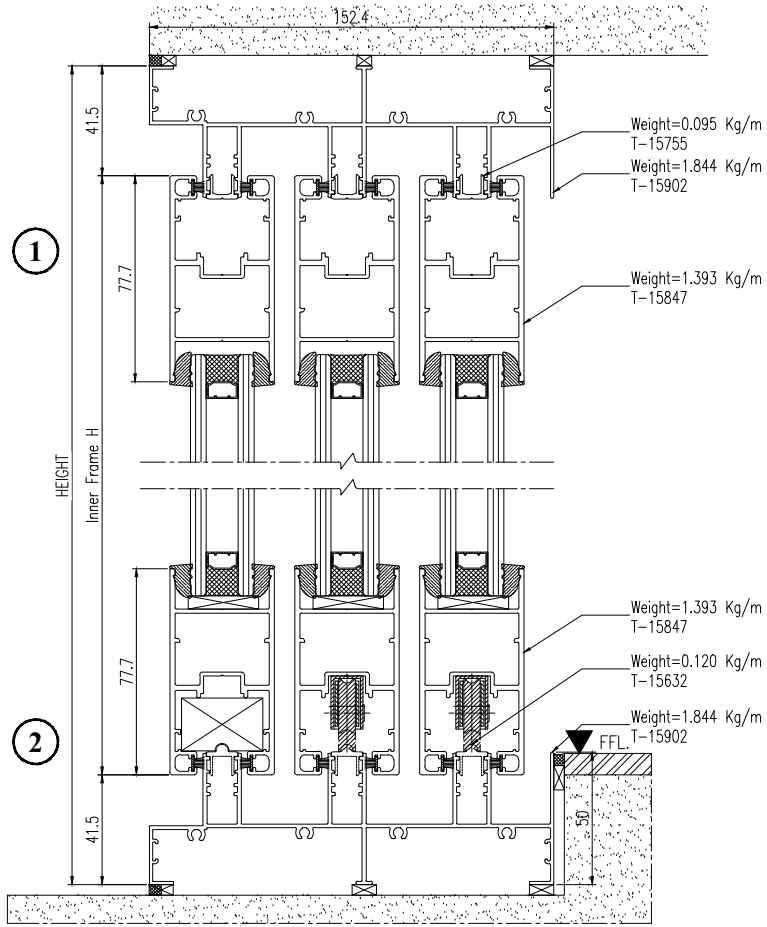

VERTICAL SECTION DETAIL
Scale 1:2

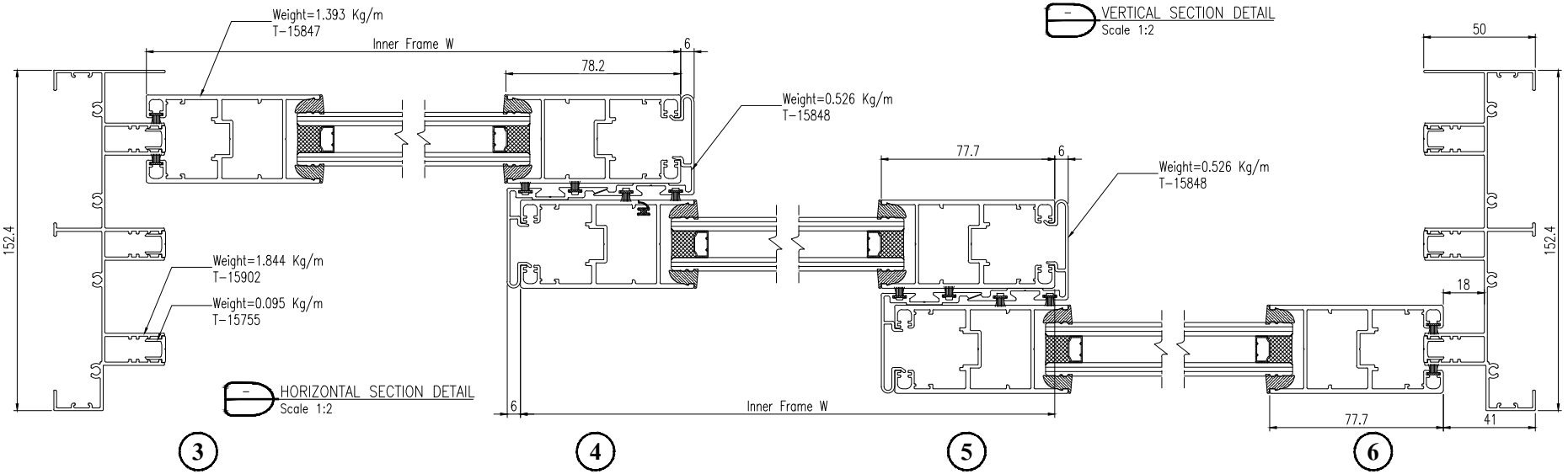

HORIZONTAL SECTION DETAIL
Scale 1:2

THARATHONG METAL CO.,LTD
199,199/1,199/2 Moo 13
T.Bangpasri A.Banglen
Nakornpathom 73130 Tel. (034)
301-311, Fax. (034) 301-312
www.tharathongmetal.com

GENERAL NOTES:

REV	DESCRIPTION	DATE	DRAWN

Owner:

Architect:

Civil & Structural Engineer:

Mechanical & Electrical Engineer:

Quantity Surveyor :

Landscape Consultant :

Main Contractor:

Sub Contractor:

PROJECT NAME:

DRAWING TITLE:
BIG FRAME SLIDING WINDOW
3 PANELS ELEVATION

DESIGNED: Ton	CHECKED: Tuang
DRAWN: Ton	APPROVED: Karoon
DATE: 08/05/2561	SCALE: NTS.
DRAWING TITLE: EU-3SS	DWG.Page 1/1 / REV NO: -

[CAD FILE: E:\Big Frame\Big Frame.dwg] [PSpace Layout: Layout1] [Username : WinandSom] [03/09/18 - 12:22 PM]

แบบผลิตภัณฑ์นี้ได้รับจดสิทธิบัตรการออกแบบผลิตภัณฑ์แล้ว ผู้ใดทำซ้ำหรือเลียนแบบโดยไม่ได้รับอนุญาตถือว่ามีความผิด